SUS株式会社

工場長さまのお困りごとすべて解決いたします！

セールスキャスター通信

vol.165

モーションユニット 事例紹介 vol.05

生産現場の省力化や自動化をより効率的に行う手法として、GFを用いたモーションシステムをご提案しています。コネクタや可動パーツなど標準パーツとモジュールによって構成した、汎用性の高いユニットシステムをご紹介します。

組立作業の負荷軽減に

90°ターンユニット パワーユニットタイプ

コンテナサイズ：503mm×335mm×195mm（外寸）
ワーク重量めやす：～5kg
※ワーク重量めやすは仕様によって異なります。

進行方向に対してコンテナを90°回転させて方向転換を行うユニットです。
コンテナ（ワーク）の先頭が常に進行方向を向いて流れます。

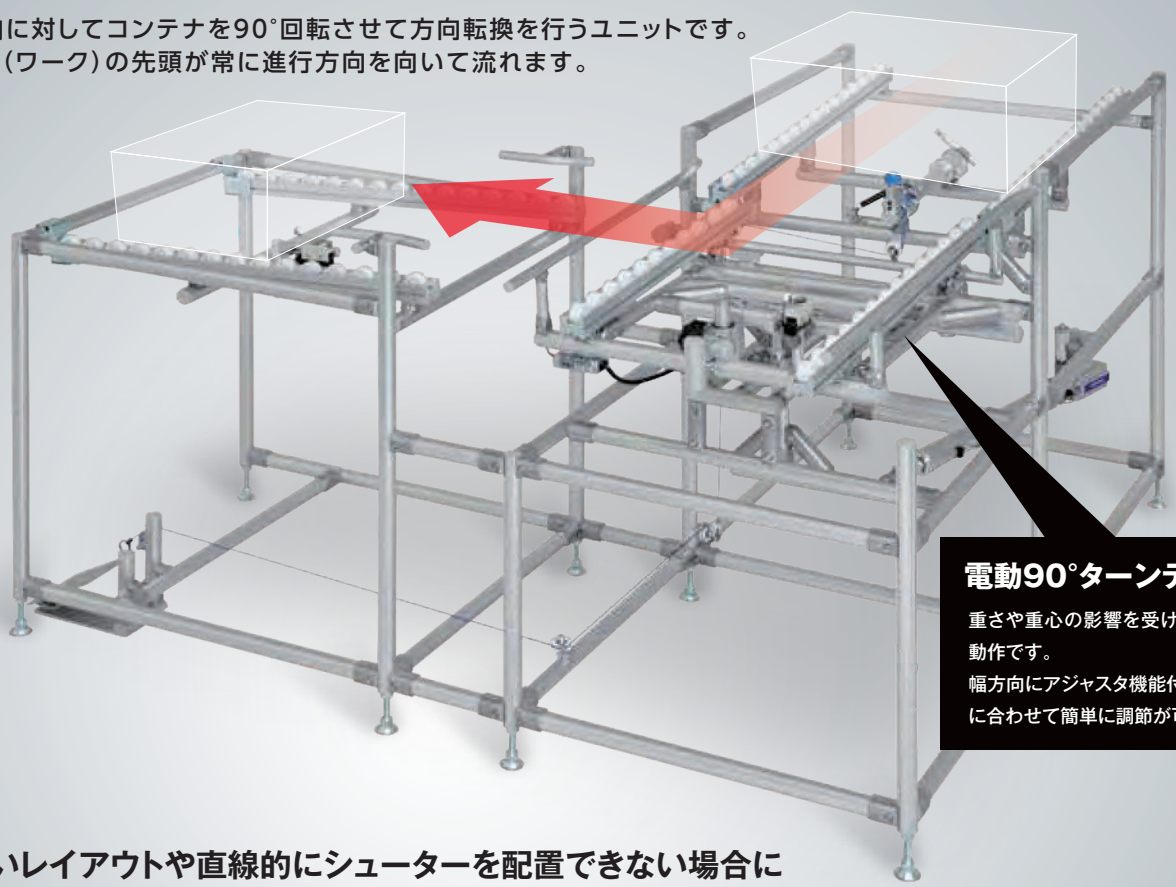

電動90°ターンテーブル
重さや重心の影響を受けず安定した動作です。
幅方向にアジャスタ機能付きでワークに合わせて簡単に調節が可能です。

奥行のないレイアウトや直線的にシューターを配置できない場合にワークの向きを90°回転させ進行方向を変えることができます。

主なモジュールと構成パーツは裏面に掲載 〉〉〉

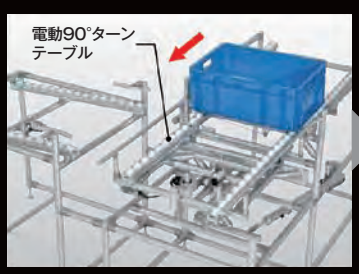

1 コンテナが90°ターンテーブルへと流れます。

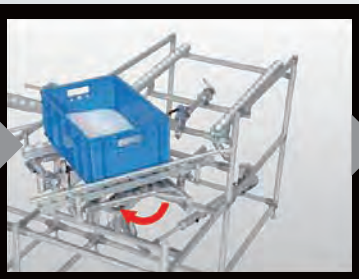

2 センサーがコンテナを検知すると電動90°ターンテーブルが動作しテーブルを回転させます。

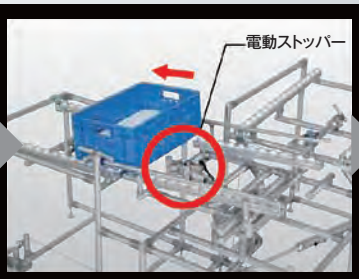

3 テーブルが90°回転すると、センサーが検知し、電動ストッパーが下がりコンテナが排出されます。

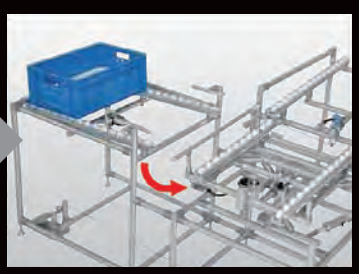

4 電動90°ターンテーブルが動作してテーブルが元の位置に戻ります。

NEXT 次回は回転上昇ユニットを紹介します

主なモジュールと構成パーツ

- 電動90°ターンテーブル
- 切り出しストッパー（バネ内蔵型）
- フットペダル
- フレーム一式
- アルミコロコン一式
- その他コネクタ関連一式

切り出しストッパー（バネ内蔵型）

《《 詳しくはこちらから
動画で解説しています。

https://fa.sus.co.jp/products/gf/case/other/media/module-movie04.mp4

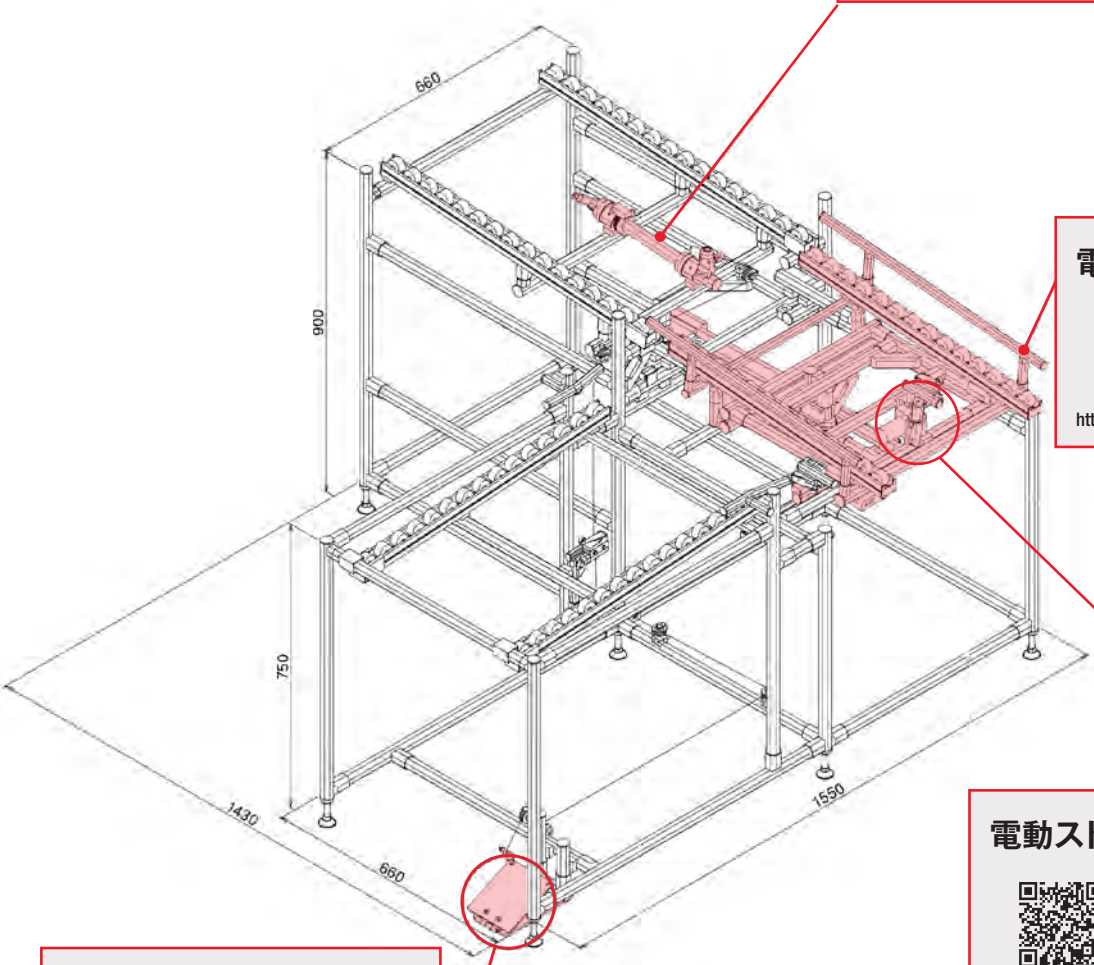

電動90°ターンテーブル

《《 詳しくはこちらから

https://fa.sus.co.jp/service/catalog/GF102_173-175.pdf

電動ストッパー

《《 詳しくはこちらから
動画で解説しています。

https://fa.sus.co.jp/products/gf/case/case03/media/stopper01.mp4

フットペダル

《《 詳しくはこちらから

https://fa.sus.co.jp/service/catalog/GF102_113.pdf

製品についてのお問合せ

担当セールスキャスター

＿＿＿＿＿＿＿＿＿＿ までお問合せください。

SUS株式会社　本社／〒422-8067 静岡県静岡市駿河区南町14-25 エスパティオ6F　TEL：054-202-2000㈹ FAX：054-202-2002　www.sus.co.jp

2205-165